TOP VIEW

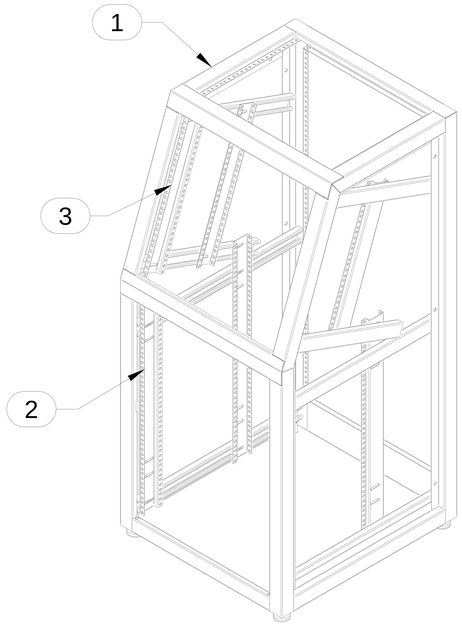

ISOMETRIC

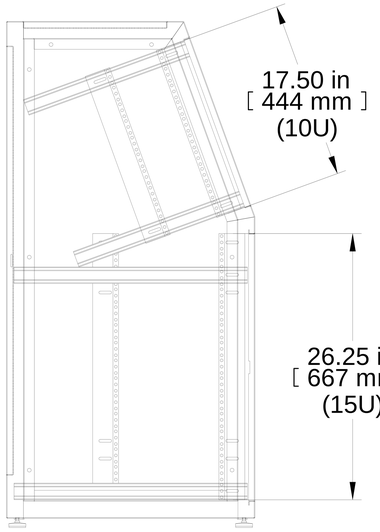

L.S. VIEW

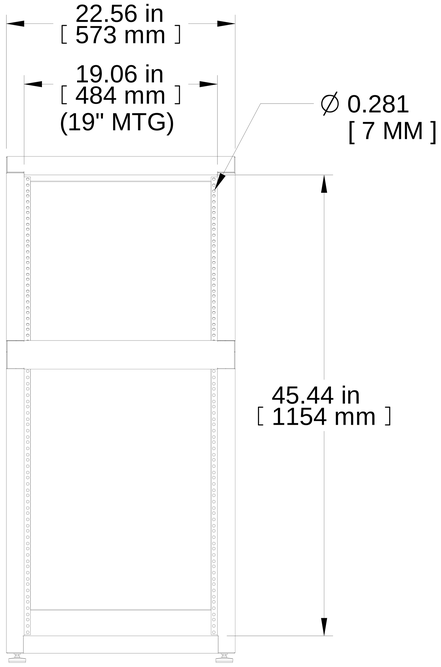

FRONT VIEW

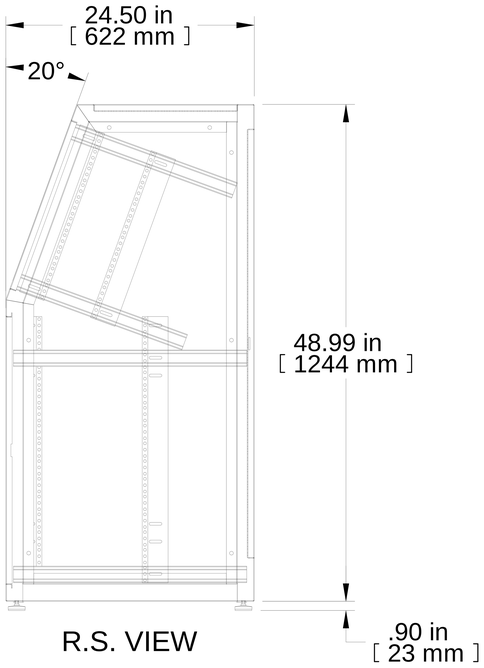

R.S. VIEW

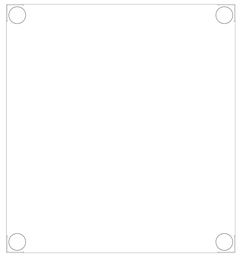

BOTTOM VIEW

Item Number	Title	Quantity
1	1564A2 - WELDED FRAME	1
2	COMBO RAIL (26.25)	4
3	COMBO RAIL (17.50)	4

PART NUMBERS

1564A2BK1	PAINTED BLACK TEXTURED

NOTES

Notes----------
Hardware-------
See Hammond Website for More Information

Français

Pour tous les détails sur nos produits,
svp veuillez consulter notre site www.hammondmfg.com

Data subject to change without notice. Isometric drawing not to scale.
Les données sont sujettes à changement sans préavis.

HAMMOND MANUFACTURING®

www.hammondmfg.com

PART NO. **1564A2BK1**