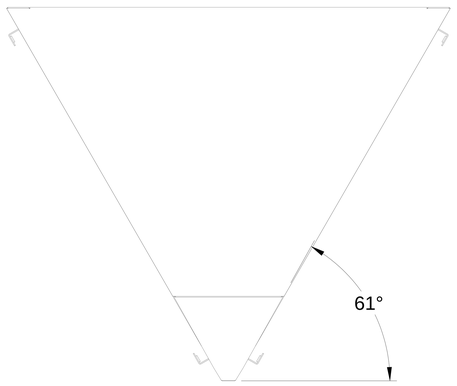

TOP VIEW

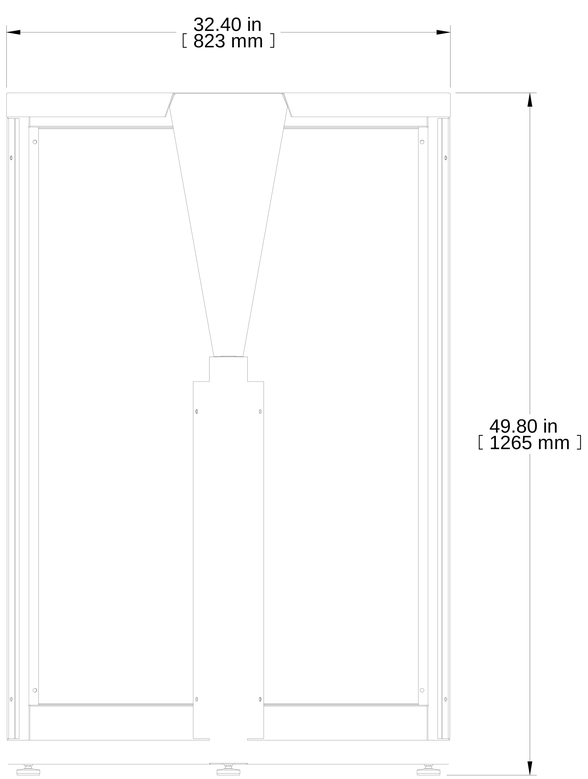

FRONT VIEW

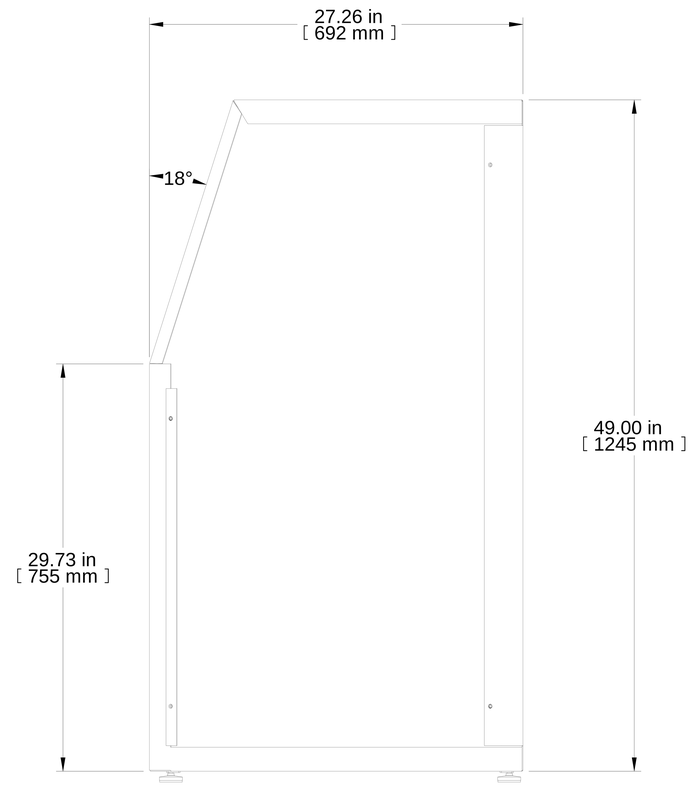

R.S. VIEW

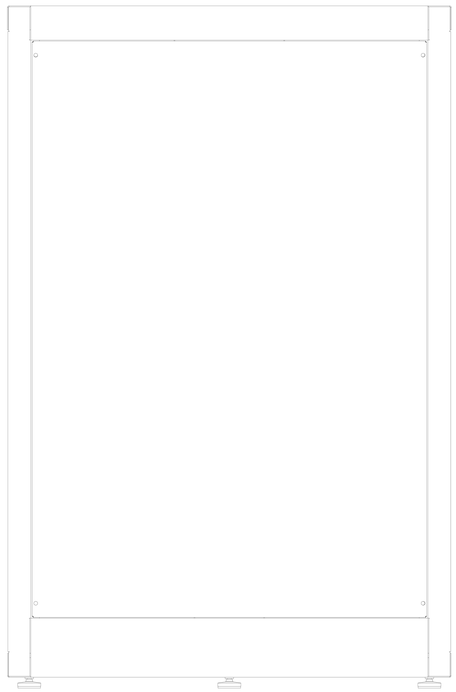

REAR VIEW

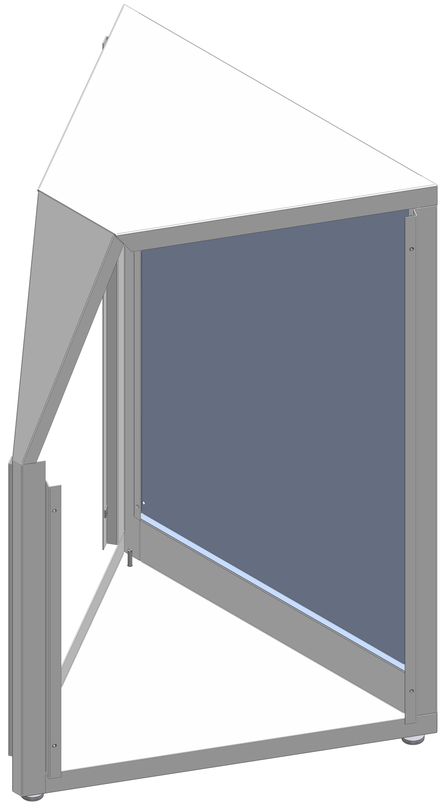

ISOMETRIC

PART NUMBERS	
1564BW60BK1	PAINTED BLACK TEXTURED

NOTES

See Hammond Website for More Information

Français

Pour tous les détails sur nos produits,
svp veuillez consulter notre site www.hammondmfg.com

Data subject to change without notice. Isometric drawing not to scale.
Les données sont sujettes à changement sans préavis.

HAMMOND MANUFACTURING®

www.hammondmfg.com

PART NO. 1564BW60BK1