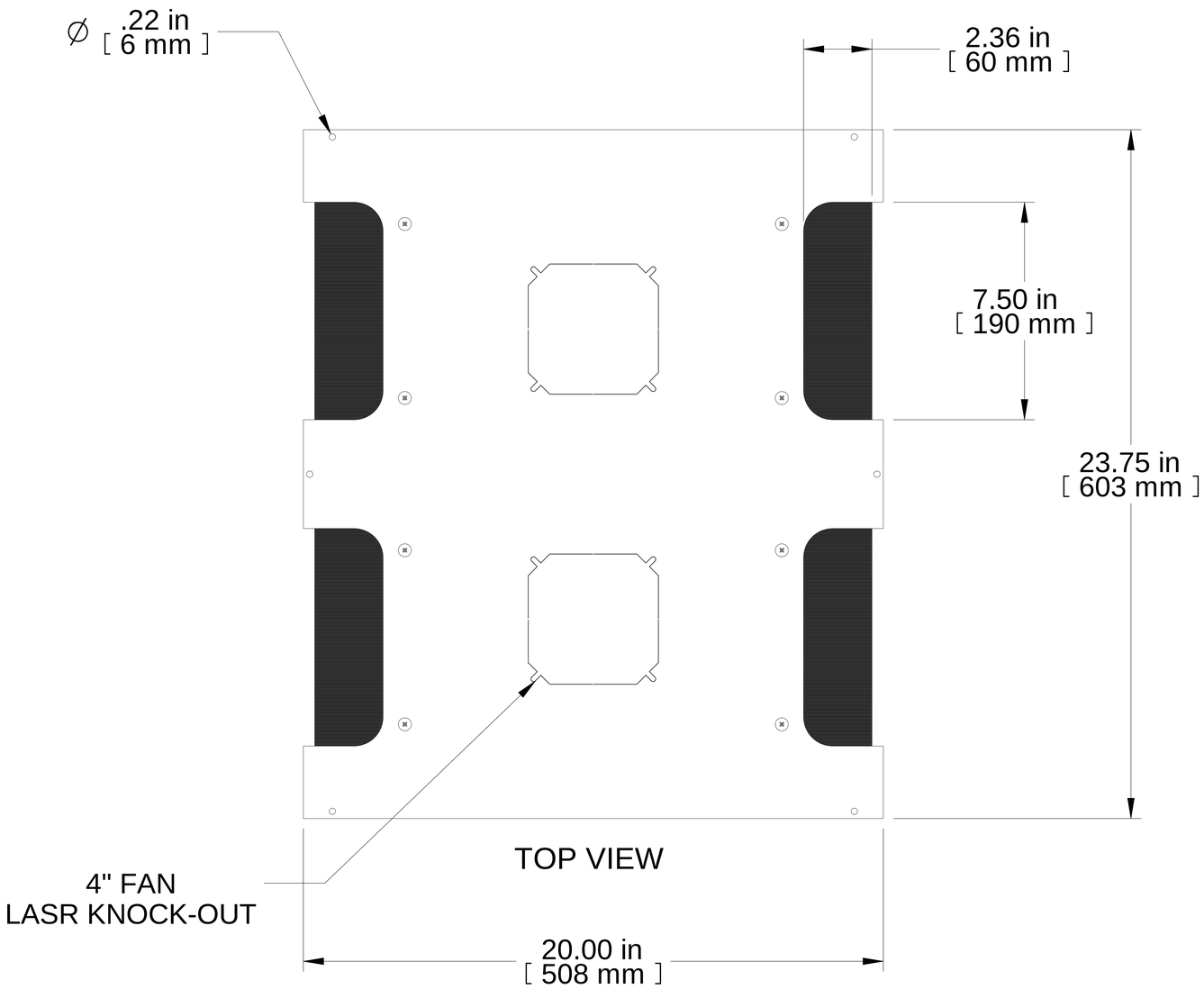

TOP VIEW

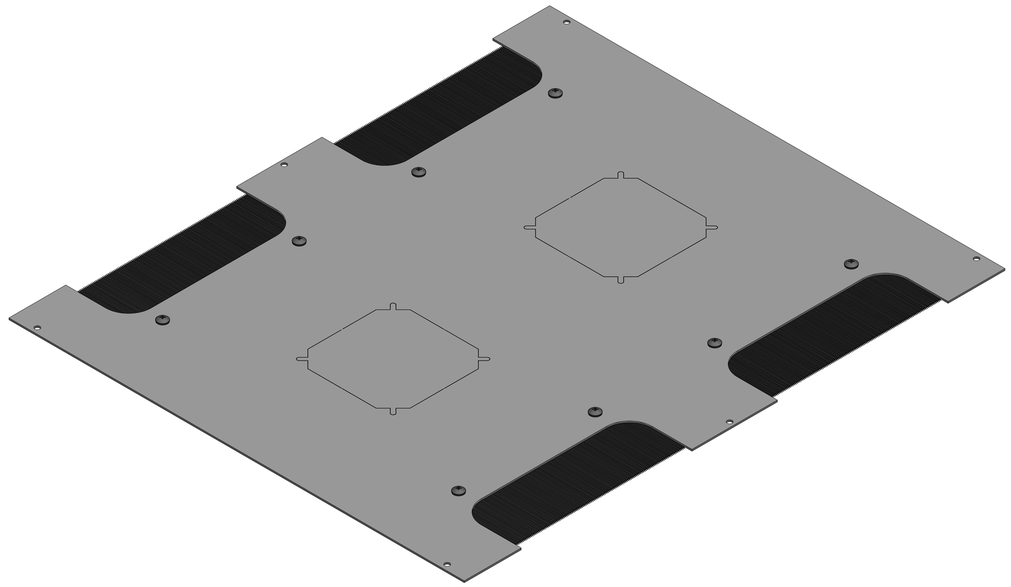

ISOMETRIC

FRONT VIEW

PART NUMBERS	
C2T1931BFBK1	PAINTED BLACK

NOTES

Mounting Hardware Included

See Hammond Website Other Accessories

Français

Pour tous les détails sur nos produits,
svp veuillez consulter notre site www.hammondmfg.com

Data subject to change without notice. Isometric drawing not to scale.
Les données sont sujettes à changement sans préavis.

HAMMOND MANUFACTURING®

www.hammondmfg.com

PART NO. **C2T1931BFBK1**