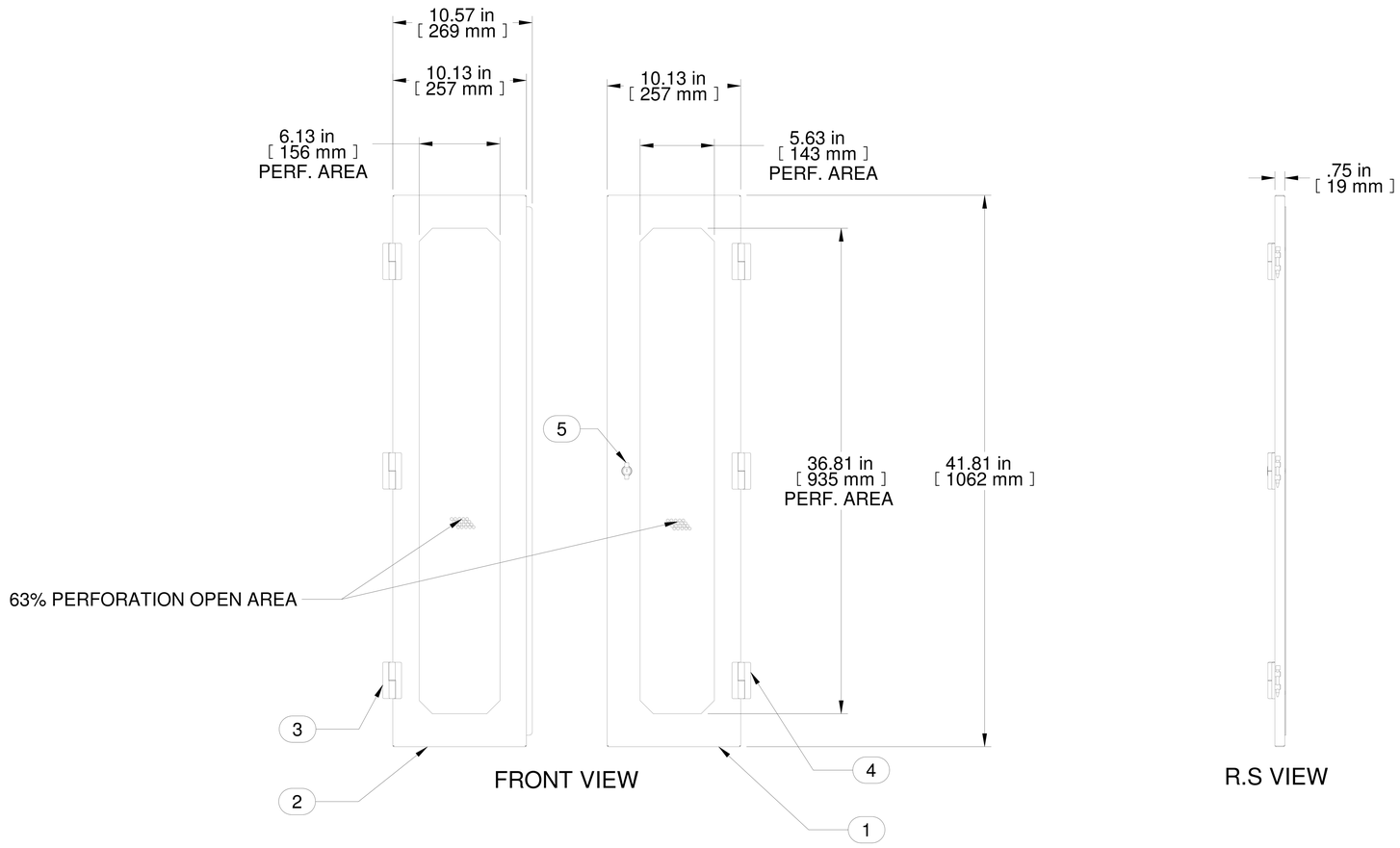

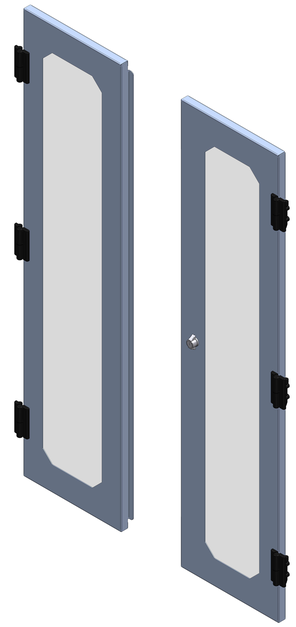

ISOMETRIC

BOTTOM VIEW

Item Number	Title	Quantity
1	C4 - MASTER BARN DOOR	1
2	C4 - SLAVE BARN DOOR	1
3	HINGE L.H. 180 DEG OPENING	3
4	HINGE R.H. 180 DEG OPENING	3
5	LOCK - WING HANDLE	1
6	LOCK ROD ASSEMBLY	1

PART NUMBERS

C4BD2442VBK1	63% F.A.R. , PAINTED BLACK TEXTURED

NOTES

Français

Pour tous les détails sur nos produits,
svp veuillez consulter notre site www.hammondmfg.com

Data subject to change without notice. Isometric drawing not to scale.
Les données sont sujettes à changement sans préavis.

HAMMOND MANUFACTURING®

www.hammondmfg.com

PART NO. **C4BD2442V**