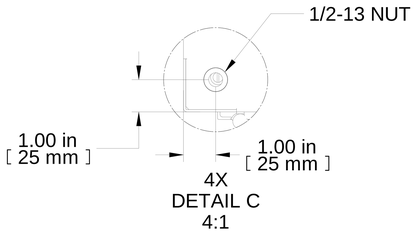

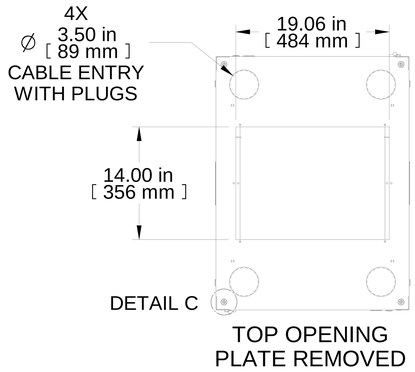

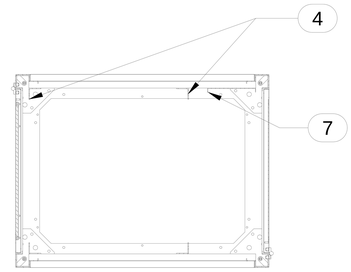

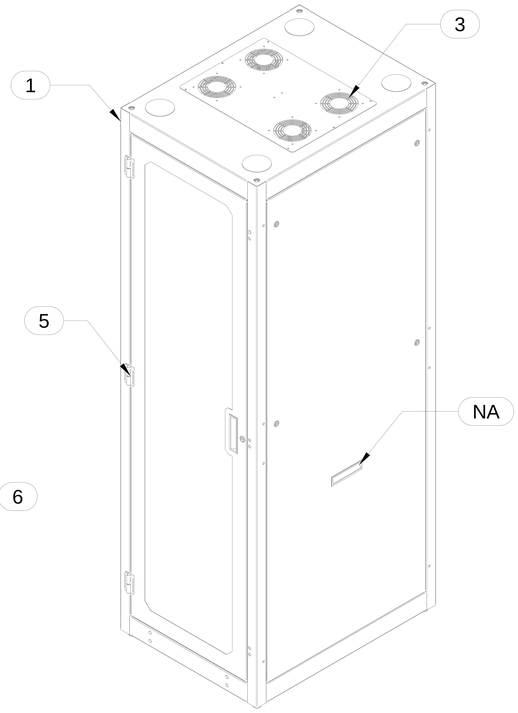

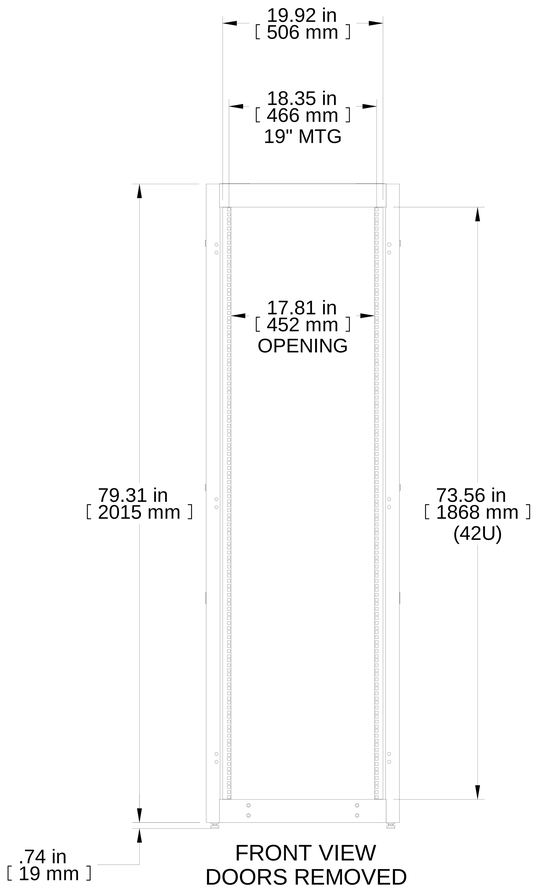

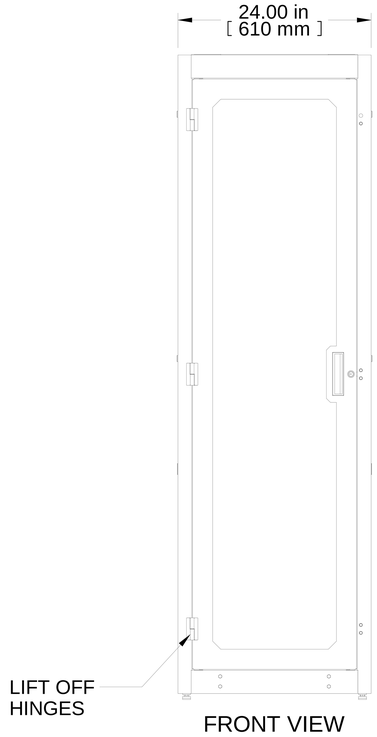

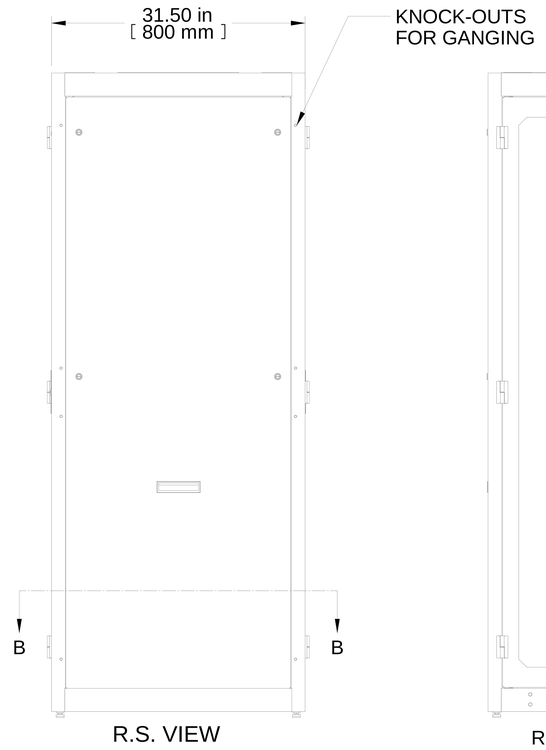

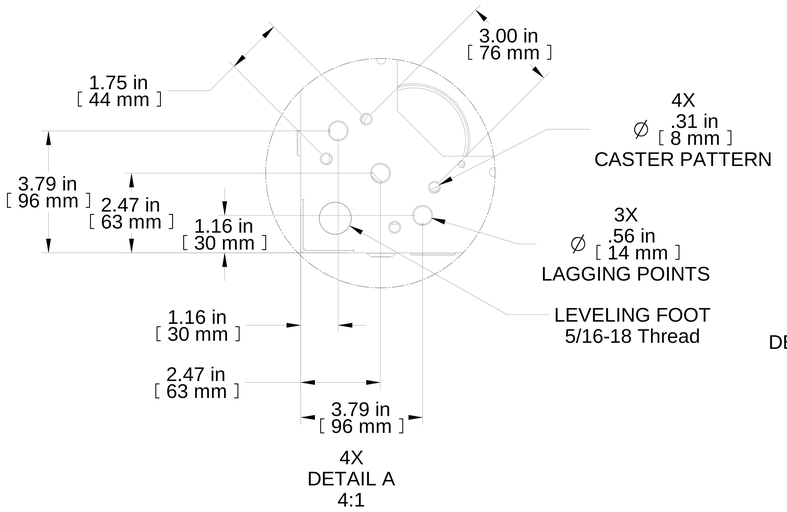

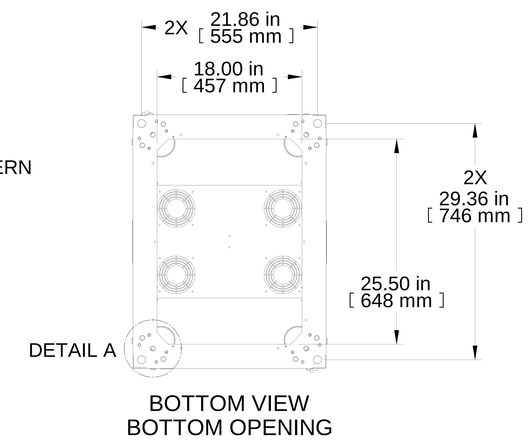

Item Number	Title	Quantity
1	C4 - FRAME (24X73X31)	1
2	C4 SOLID SIDE PANEL (7331) PAIR	1
3	C2 FAN TOP PLATE (15X20)	1
4	DC100/C4F24 SQ PANEL RAIL 73 (PAIR)	2
5	C4 PLEXI DOOR 24X73	1
6	C4 VENTED PERF DOOR 24X73	1
7	VCTPDU - 42U CABLE MANAGEMENT	1

PART NUMBERS

C4RR247331DBK1	PAINTED BLACK TEXTURE

NOTES

See Hammond Website for Additional Accessories

Français

Pour tous les détails sur nos produits, svp veuillez consulter notre site www.hammondmfg.com

Data subject to change without notice. Isometric drawing not to scale.
Les données sont sujettes à changement sans préavis.

HAMMOND MANUFACTURING®

www.hammondmfg.com

PART NO. C4RR247331DBK1