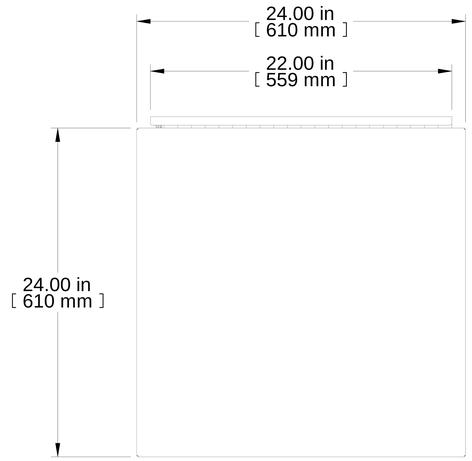

TOP VIEW

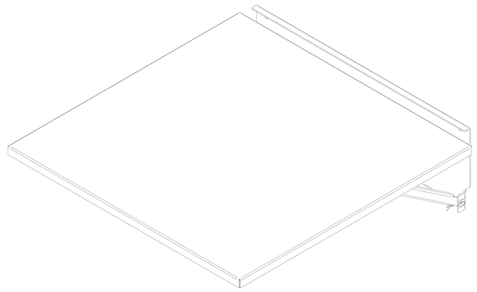

ISOMETRIC

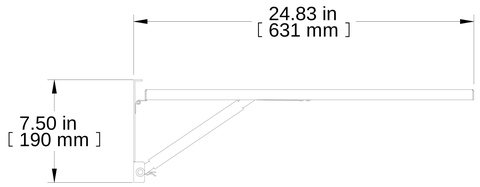

L.S. VIEW

FRONT VIEW

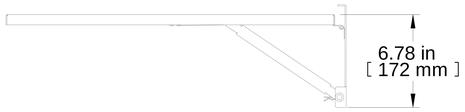

R.S. VIEW

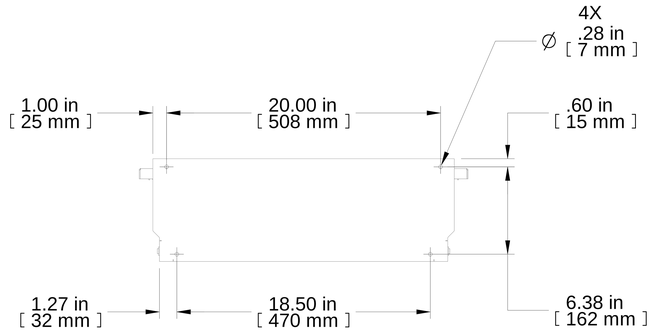

REAR VIEW

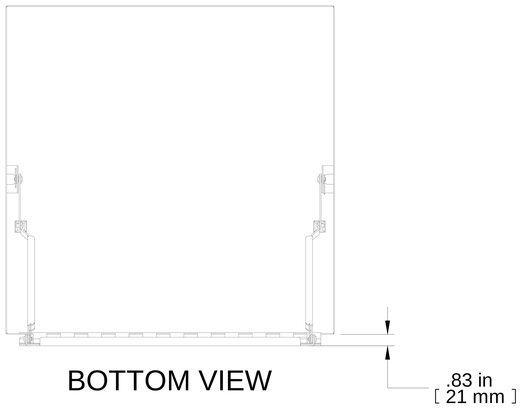

BOTTOM VIEW

PART NUMBERS	
FDS2424LG	PAINTED LIGHT GRAY

NOTES

Fold Down Shelf 24 x 24

See Hammond Website for More Information

Français

Pour tous les détails sur nos produits,
svp veuillez consulter notre site www.hammondmfg.com

Data subject to change without notice. Isometric drawing not to scale.
Les données sont sujettes à changement sans préavis.

HAMMOND MANUFACTURING®

www.hammondmfg.com

PART NO. **FDS2424LG**