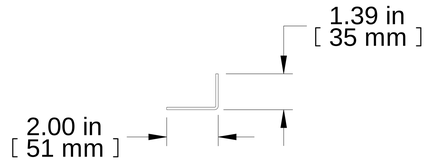

TOP VIEW

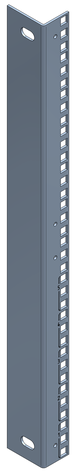

ISOMETRIC

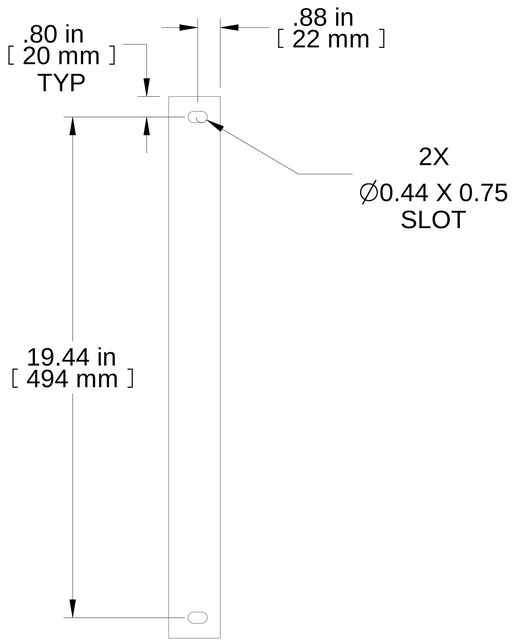

FRONT VIEW

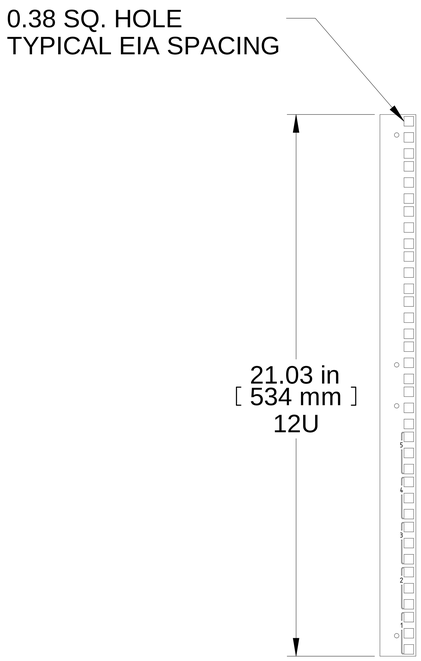

R.S. VIEW

PART NUMBERS
H1SRR12U24BK PAINTED THIN FILM BLACK
NOTES
19" Panel Rails with Square Holes
Sold As Pair
Silkscreened U Markings
See Hammond Website for More Information
Français
Pour tous les détails sur nos produits, svp veuillez consulter notre site www.hammondmfg.com

Data subject to change without notice. Isometric drawing not to scale.
Les données sont sujettes à changement sans préavis.

HAMMOND MANUFACTURING®

www.hammondmfg.com

PART NO. **H1SRR12U24BK**