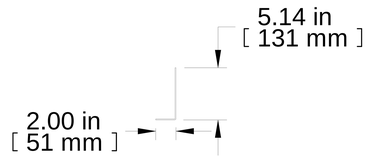

TOP VIEW

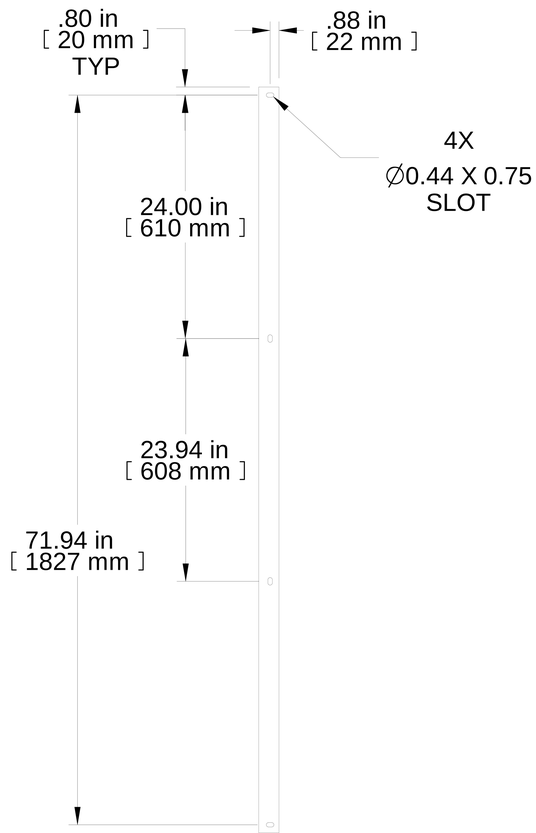

FRONT VIEW

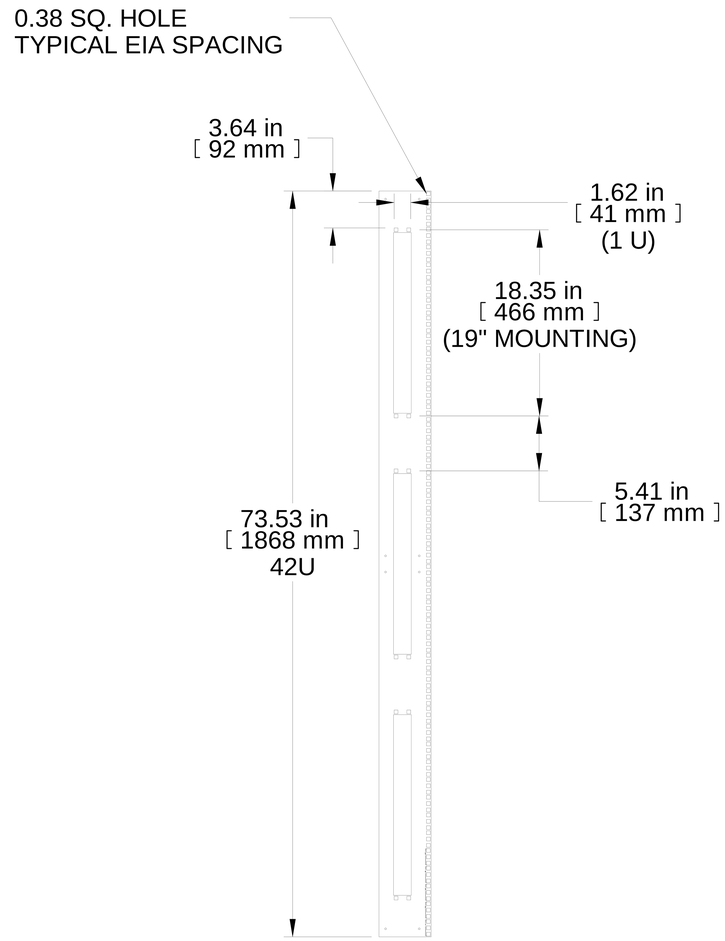

R.S. VIEW

ISOMETRIC

PART NUMBERS	
H1SRR42U24BK	PAINTED THIN FILM BLACK

NOTES

19" Panel Rails with Square Holes
Sold As Pair
Silkscreened U Markings
See Hammond Website for More Information

Français

Pour tous les détails sur nos produits,
svp veuillez consulter notre site www.hammondmfg.com

Data subject to change without notice. Isometric drawing not to scale.
Les données sont sujettes à changement sans préavis.

HAMMOND MANUFACTURING®

www.hammondmfg.com

PART NO. H1SRR42U31BK