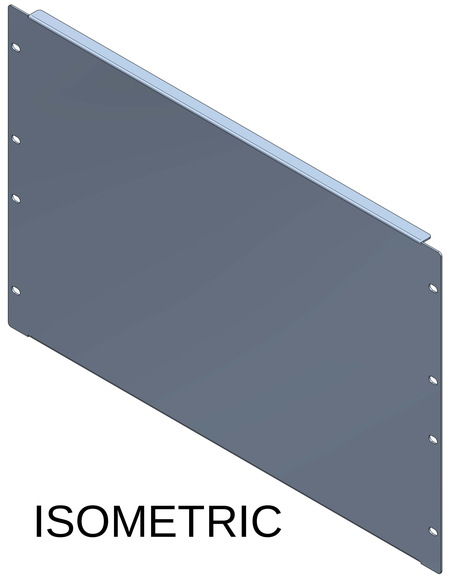

ISOMETRIC

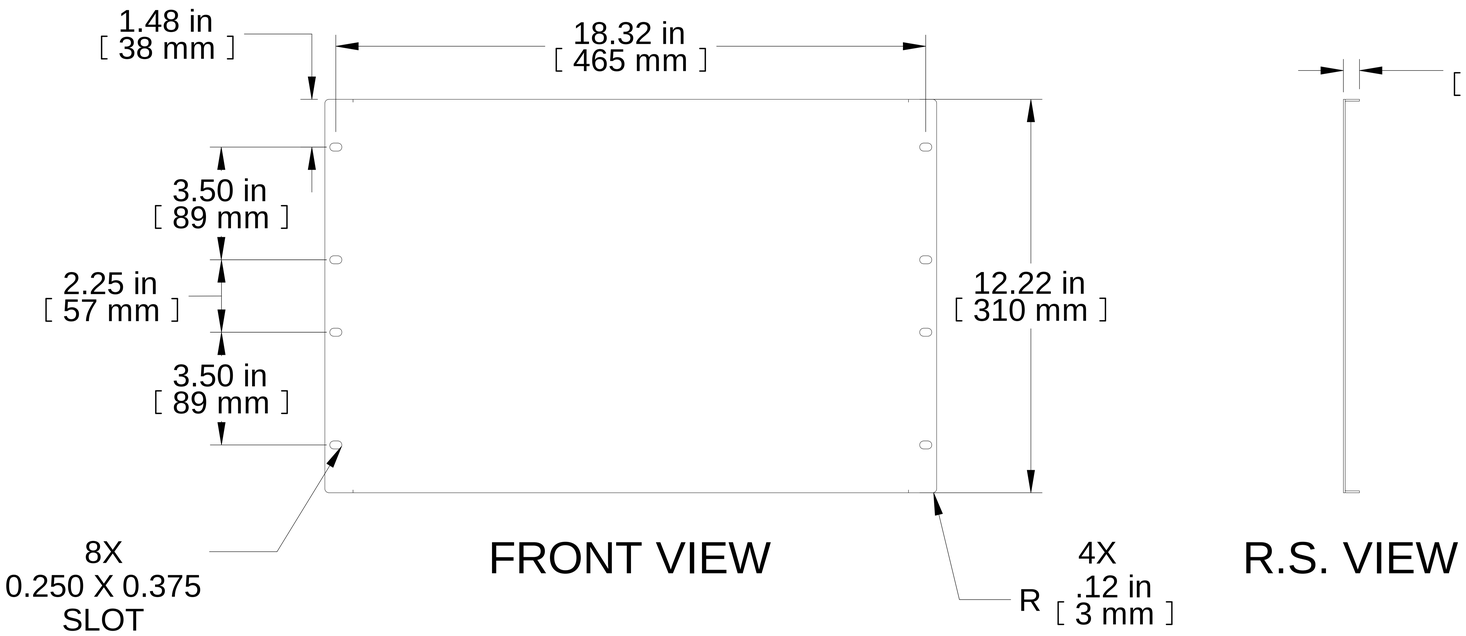

**NOTES**

Material: 16 ga. Steel (0.057").
Mounting hardware not included.

**Français**

Pour tous les détails sur nos produits,
svp veuillez consulter notre site www.hammondmfg.com

Data subject to change without notice. Isometric drawing not to scale.
Les données sont sujettes à changement sans préavis.

HAMMOND MANUFACTURING®

www.hammondmfg.com

PART NO. **PBFS19012BK**