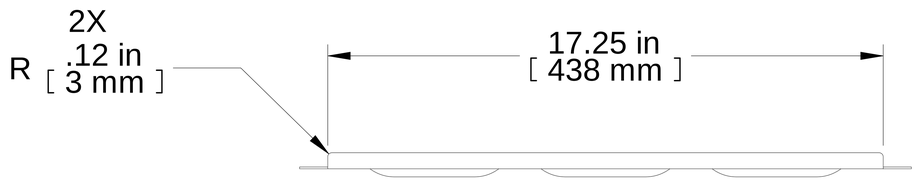

TOP VIEW

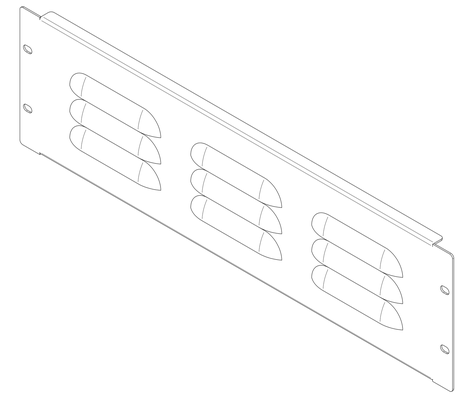

ISOMETRIC

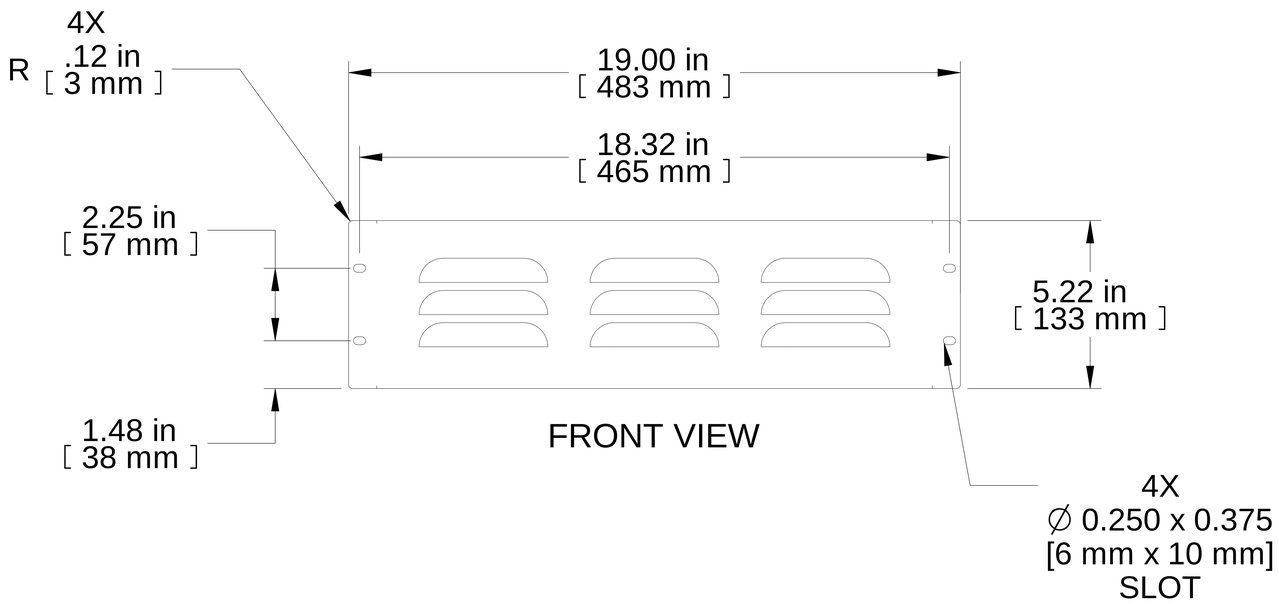

FRONT VIEW

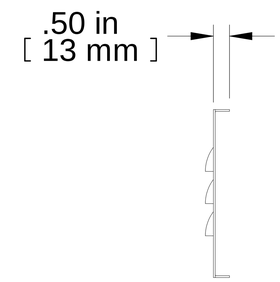

R.S. VIEW

NOTES
Vented Louver Panel
Mounting Hardware Not Included
See Hammond Website for More Information
Français
Pour tous les détails sur nos produits, svp veuillez consulter notre site www.hammondmfg.com

Data subject to change without notice. Isometric drawing not to scale.
Les données sont sujettes à changement sans préavis.

HAMMOND MANUFACTURING®

www.hammondmfg.com

PART NO. **PVLL19005BK2**