TOP VIEW

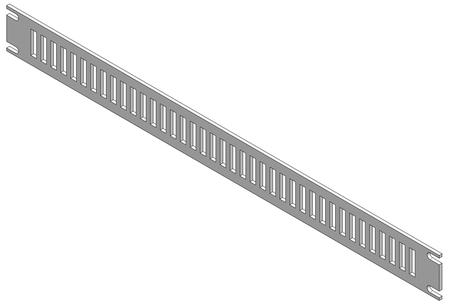

ISOMETRIC

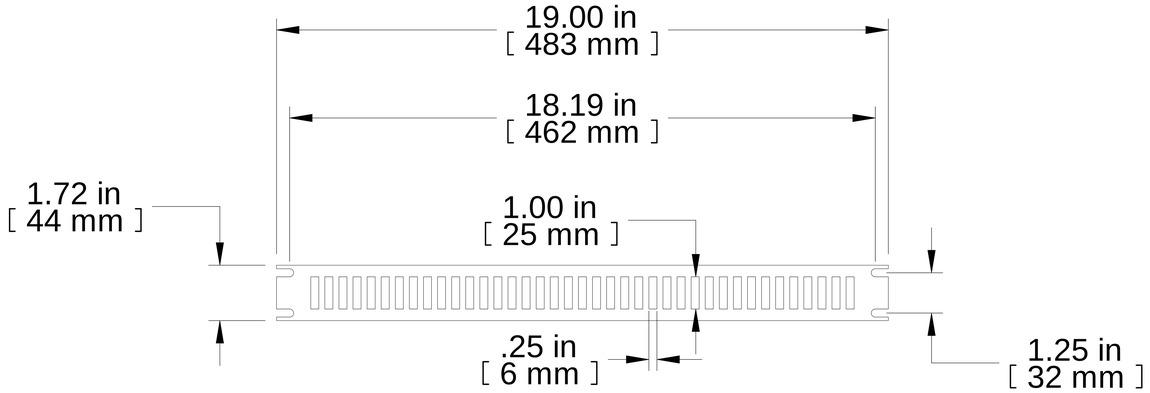

FRONT VIEW

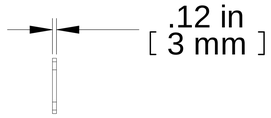

R.S. VIEW

PART NUMBERS	
PVSA19001BK2	PAINTED BLACK (SEMI-GLOSS)
PVSA19001LG2	PAINTED RAL7035 GRAY (SEMI-GLOSS)

NOTES

Constructed of Aluminum
Mounting Hardware Not Included
See Hammond Website for More Information

Français

Pour tous les détails sur nos produits,
svp veuillez consulter notre site www.hammondmfg.com

Data subject to change without notice. Isometric drawing not to scale.
Les données sont sujettes à changement sans préavis.

HAMMOND MANUFACTURING®

www.hammondmfg.com

PART NO. **PVSA19001**