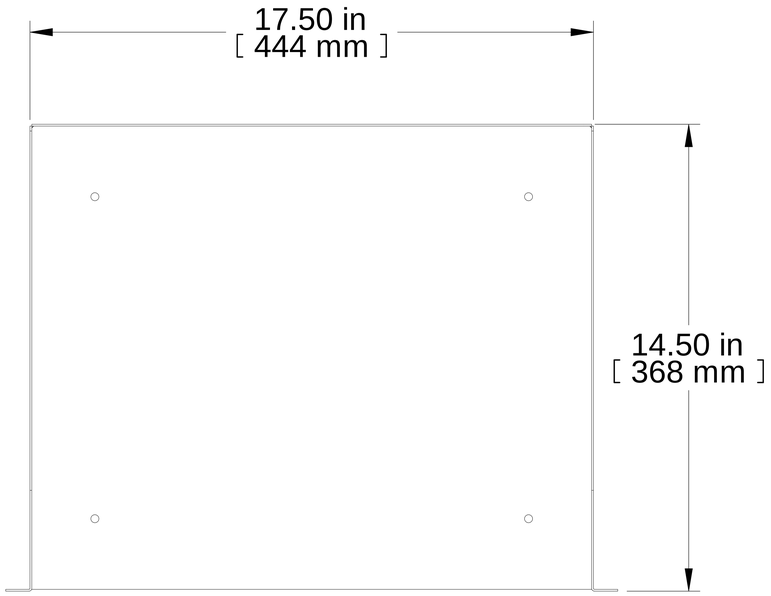

TOP VIEW

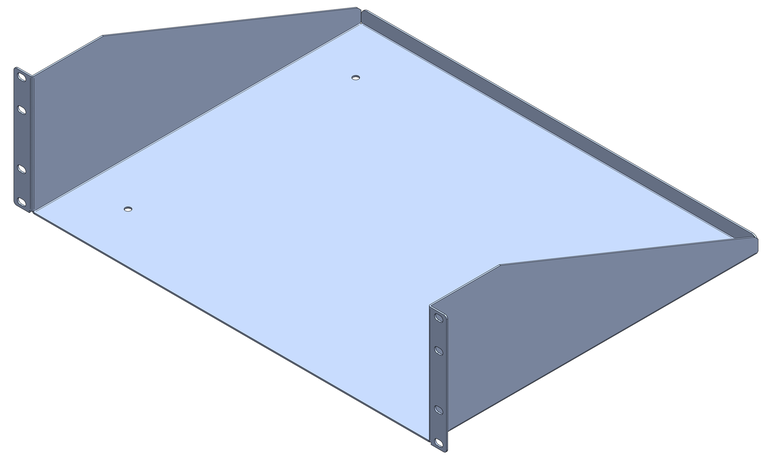

ISOMETRIC

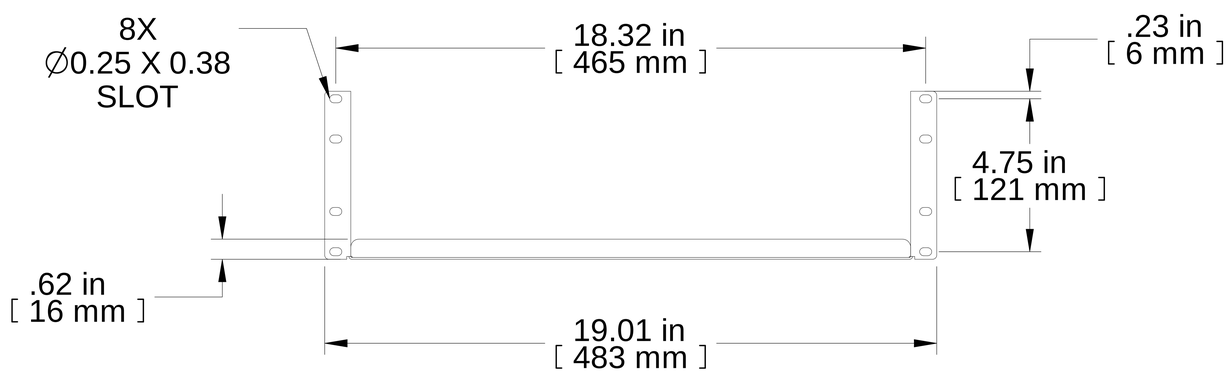

FRONT VIEW

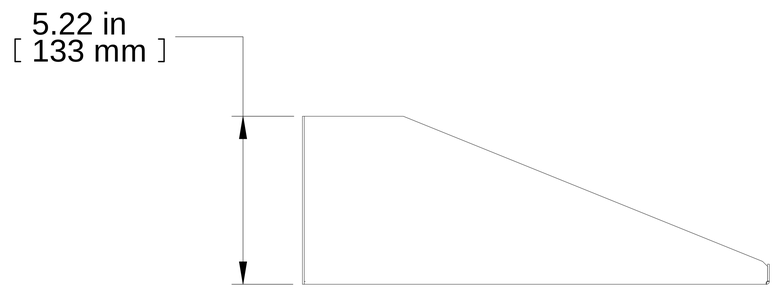

R.S. VIEW

PART NUMBERS	
RASUL190514BK1	PAINTED BLACK TEXTURED

NOTES

Maximum Weight 80lb
Mounting Hardware not Supplied with Shelf

Français

Pour tous les détails sur nos produits,
svp veuillez consulter notre site www.hammondmfg.com

Data subject to change without notice. Isometric drawing not to scale.
Les données sont sujettes à changement sans préavis.

HAMMOND MANUFACTURING®

www.hammondmfg.com

PART NO. **RASUL190514**