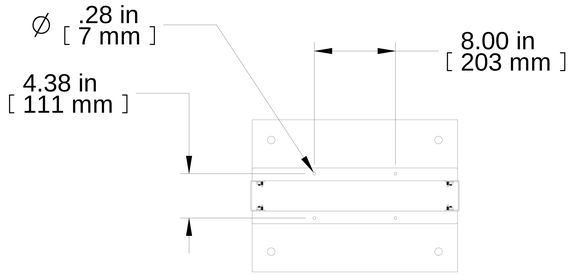

TOP VIEW

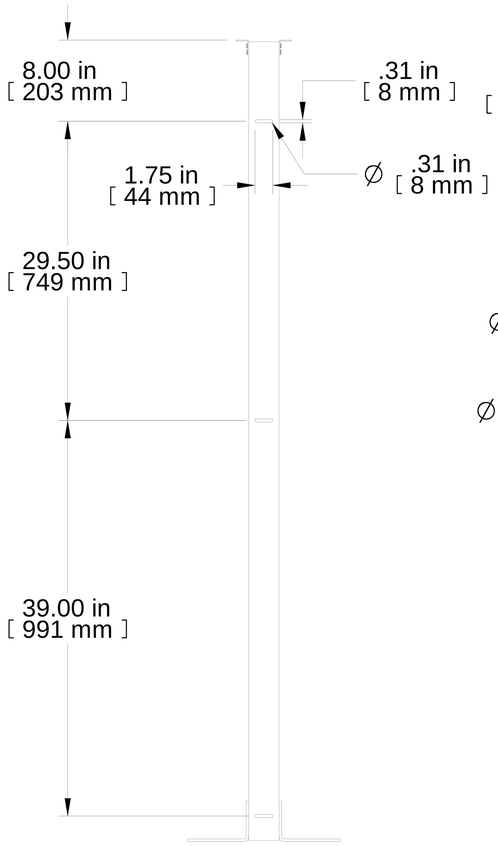

L.S. VIEW

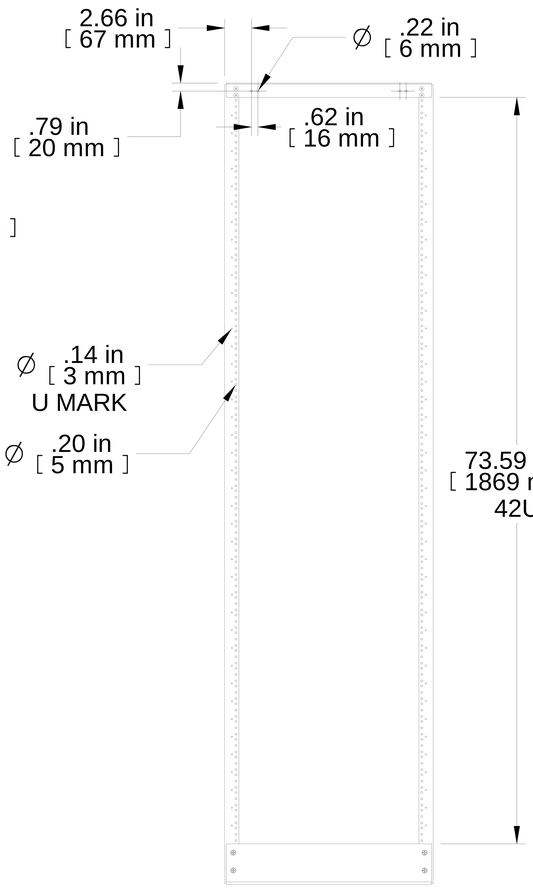

FRONT VIEW

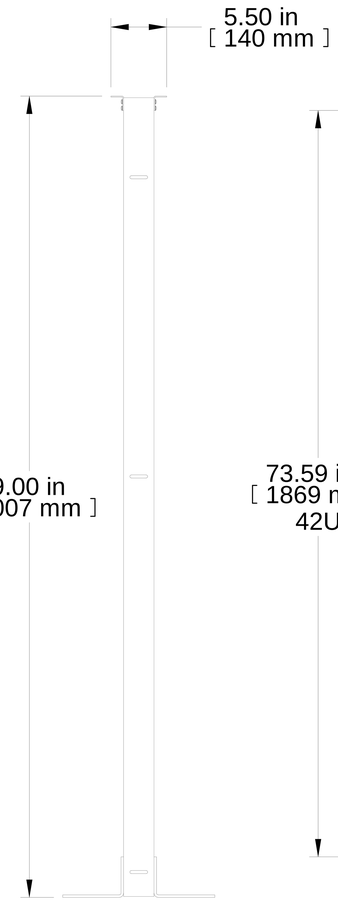

R.S. VIEW

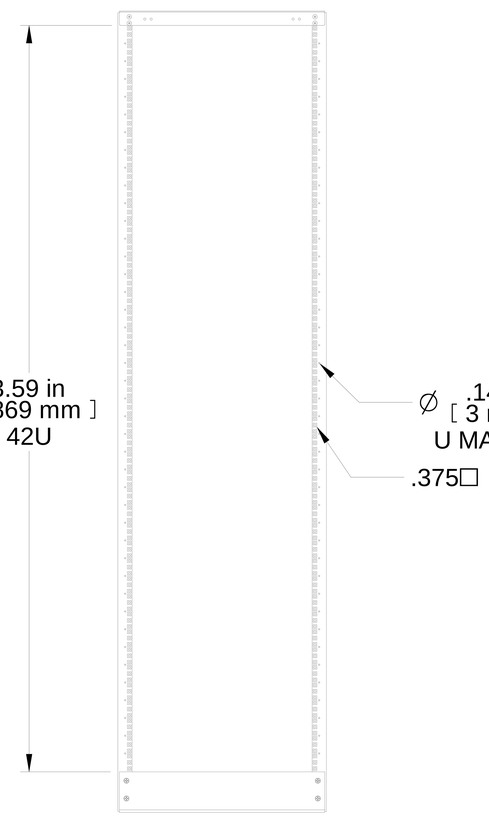

REAR VIEW

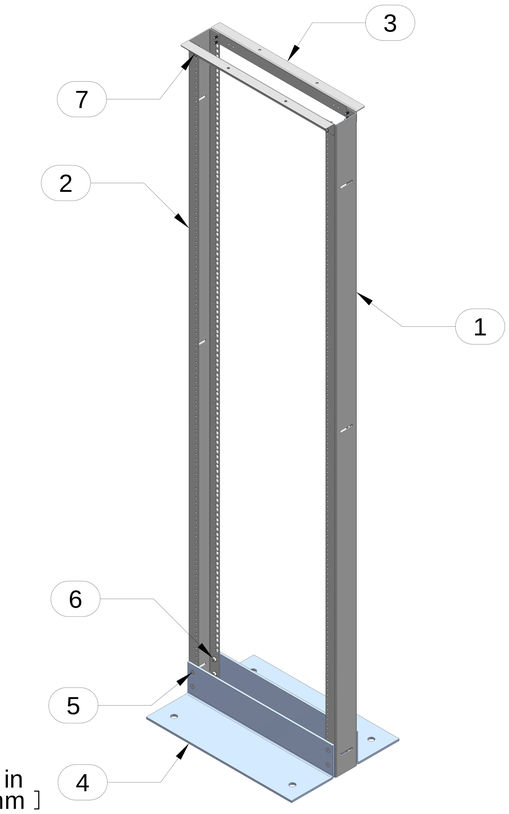

ISOMETRIC

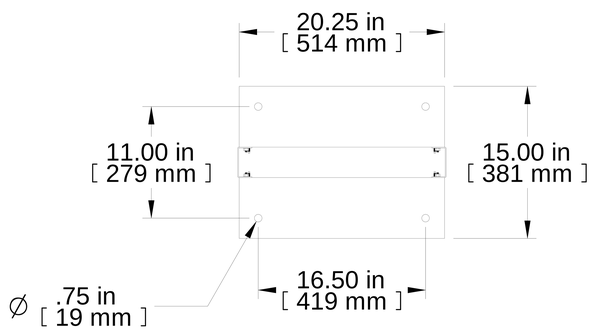

BOTTOM VIEW

Item Number	Title	Quantity
1	RB-2PS RAIL (RH)	1
2	RB-2PS RAIL (LH)	1
3	RB-2PS TOP BRKT	2
4	DC4R - BASE ANGLE	2
5	SCREW 1/4-20 x 3/4 FH PH	8
6	NUT 1/4-20 KEP	8
7	12-24 Quadrex truss head screw	8

PART NUMBERS

RB-2PS1942BK	PAINTED BLACK

NOTES

HARDWARE: INCLUDED
SHIPPED UNASSEMBLED

Français

Pour tous les détails sur nos produits, svp veuillez consulter notre site www.hammondmfg.com

Data subject to change without notice. Isometric drawing not to scale.
Les données sont sujettes à changement sans préavis.

RACK BASICS®

www.hammondmfg.com

PART NO. **RB-2PS1942BK**