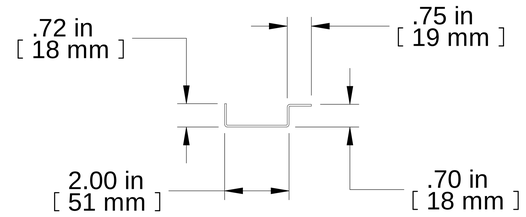

TOP VIEW

ISOMETRIC

L.S. VIEW

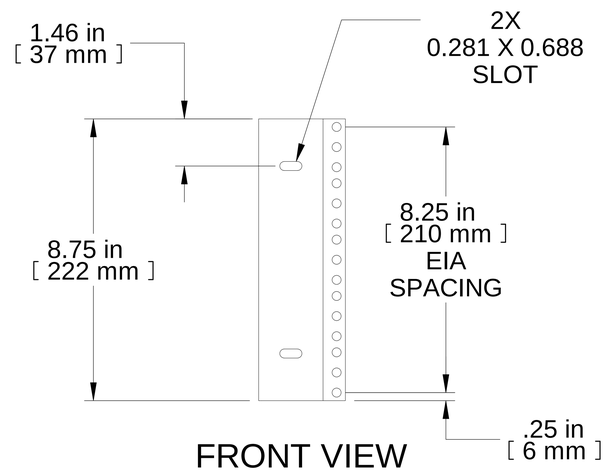

FRONT VIEW

R.S. VIEW

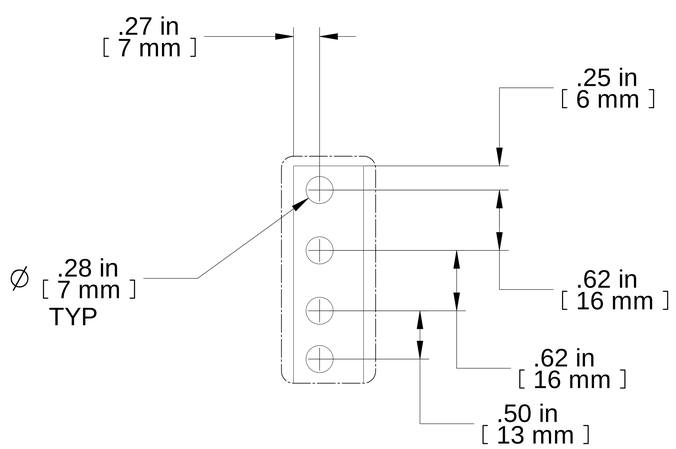

DETAIL A
TYP
EIA SPACING

PART NUMBERS	
RCHR1908	PAINTED BLACK TEXTURED

NOTES

Sold in Pairs
Includes Mounting Hardware
See Hammond Website for More Information

Français

Pour tous les détails sur nos produits,
svp veuillez consulter notre site www.hammondmfg.com

Data subject to change without notice. Isometric drawing not to scale.
Les données sont sujettes à changement sans préavis.

HAMMOND MANUFACTURING®

www.hammondmfg.com

PART NO. **RCHR1908**